8DX ULTIMATE__関西大会

5.00

	A	5on5 MIX グループA	Familiar（大阪）			颯和（大阪）			キューピーズ（和歌山）			ルドルフ（滋賀）			令和新選組（京都）			VENTUS（大阪）			勝ち	負け	分け	総得点	総失点	得失点差	得点率	順位
6	1	Familiar（大阪）				12	○	1	4	×	7	9	○	2	5	△	5	3	×	9	2	2	1	33	24	9	1.80	6
23	2	颯和（大阪）	1	×	12				1	×	6	0	×	8	3	×	7	0	×	13	0	5	0	5	46	▲ 41	▲ 8.20	23
8	3	キューピーズ（和歌山）	7	○	4	6	○	1				7	○	4	6	○	4	2	×	8	4	1	0	28	21	7	1.40	8
18	4	ルドルフ（滋賀）	2	×	9	8	○	0	4	×	7				4	×	7	4	×	8	1	4	0	22	31	▲ 9	▲ 1.80	18
13	5	令和新選組（京都）	5	△	5	7	○	3	4	×	6	7	○	4				2	×	9	2	2	1	25	27	▲ 2	▲ 0.40	13
1	6	VENTUS（大阪）	9	○	3	13	○	0	8	○	2	8	○	4	9	○	2				5	0	0	47	11	36	7.20	1

5.00

	B	5on5 MIX グループB	シンヤナガス（兵庫）			紀州レンジャーズ（和歌山）			はたぽん（大阪）			NANDEYANEN（大阪）			Lakers改（滋賀）			頂（奈良）			勝ち	負け	分け	総得点	総失点	得失点差	得点率	順位
7	1	シンヤナガス（兵庫）				8	○	2	7	○	5	2	×	6	6	○	3	5	○	4	4	1	0	28	20	8	1.60	7
21	2	紀州レンジャーズ（和歌山）	2	×	8				2	×	10	2	×	8	5	○	3	5	△	5	1	3	1	16	34	▲ 18	▲ 3.60	21
3	3	はたぽん（大阪）	5	×	7	10	○	2				10	○	3	7	○	6	7	○	3	4	1	0	39	21	18	3.60	3
10	4	NANDEYANEN（大阪）	6	○	2	8	○	2	3	×	10				8	○	5	4	×	5	3	2	0	29	24	5	1.00	10
19	5	Lakers改（滋賀）	3	×	6	3	×	5	6	×	7	5	×	8				6	△	6	0	4	1	23	32	▲ 9	▲ 1.80	19
14	6	頂（奈良）	4	×	5	5	△	5	3	×	7	5	○	4	6	△	6				1	2	2	23	27	▲ 4	▲ 0.80	14

8DX ULTIMATE＿関西大会

5.00

	C	5on5 MIX グループC	黒納豆（大阪）	さんさーら（京都）	趣味アルテ【よくばりさん】（大阪）	流極（滋賀）	のばうさぎ（岡山）	Drop Out（大阪）	勝ち	負け	分け	総得点	総失点	得失点差	得点率	順位
5	1	黒納豆（大阪）		7 ○ 4	5 ○ 3	7 ○ 4	4 × 5	9 ○ 4	4	1	0	32	20	12	2.40	5
20	2	さんさーら（京都）	4 × 7		1 × 9	2 × 8	3 × 5	7 ○ 3	1	4	0	17	32	▲ 15	▲ 3.00	20
9	3	趣味アルテ【よくばりさん】（大阪）	3 × 5	9 ○ 1		5 ○ 6	3 × 4	5 ○ 3	3	2	0	25	19	6	1.20	9
11	4	流極（滋賀）	4 × 7	8 ○ 2	6 ○ 5		5 ○ 3	3 × 6	3	2	0	26	23	3	0.60	11
12	5	のばうさぎ（岡山）	5 ○ 4	5 ○ 3	4 ○ 3	3 × 5		3 × 4	3	2	0	20	19	1	0.20	12
15	6	Drop Out（大阪）	4 × 9	3 × 7	3 × 5	6 ○ 3	4 ○ 3		2	3	0	20	27	▲ 7	▲ 1.40	15

4.00

	D	5on5 MIX グループD	サンサーラ（京都）	和歌山FOREST（和歌山）	chatons（滋賀・京都）	趣味アルテ（大阪）	BêêTop（大阪）	0	勝ち	負け	分け	総得点	総失点	得失点差	得点率	順位
4	1	サンサーラ（京都）		6 ○ 2	6 ○ 2	8 ○ 3	6 △ 6	–	3	0	1	26	13	13	3.25	4
22	2	和歌山FOREST（和歌山）	2 × 6		4 × 6	3 × 6	2 × 8	–	0	4	0	11	26	▲ 15	▲ 3.75	22
16	3	chatons（滋賀・京都）	2 × 6	6 ○ 4		2 × 3	3 × 6	–	1	3	0	13	19	▲ 6	▲ 1.50	16
17	4	趣味アルテ（大阪）	3 × 8	6 ○ 3	3 ○ 2		1 × 7	–	2	2	0	13	20	▲ 7	▲ 1.75	17
2	5	BêêTop（大阪）	6 △ 6	8 ○ 2	6 ○ 3	7 ○ 1		–	3	0	1	27	12	15	3.75	2
0	6	0	–	–	–	–	–		0	0	0	0	0	0	0.00	

【順位決定トーナメント】 8DX ULTIMATE__関西大会

1～4位決定戦

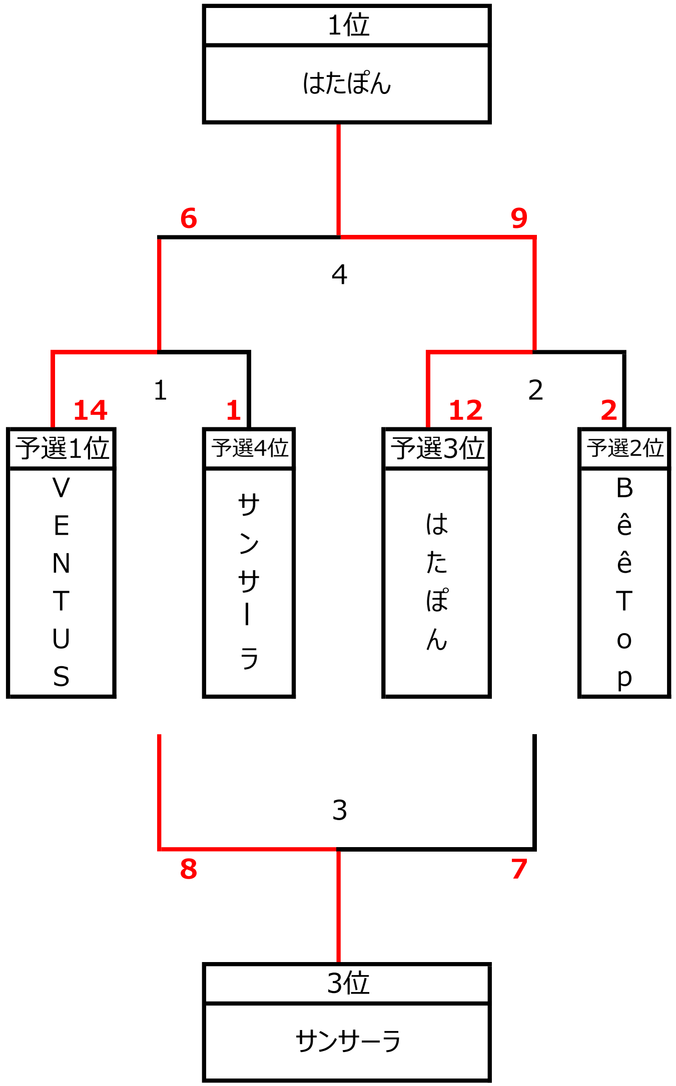

5～8位決定戦

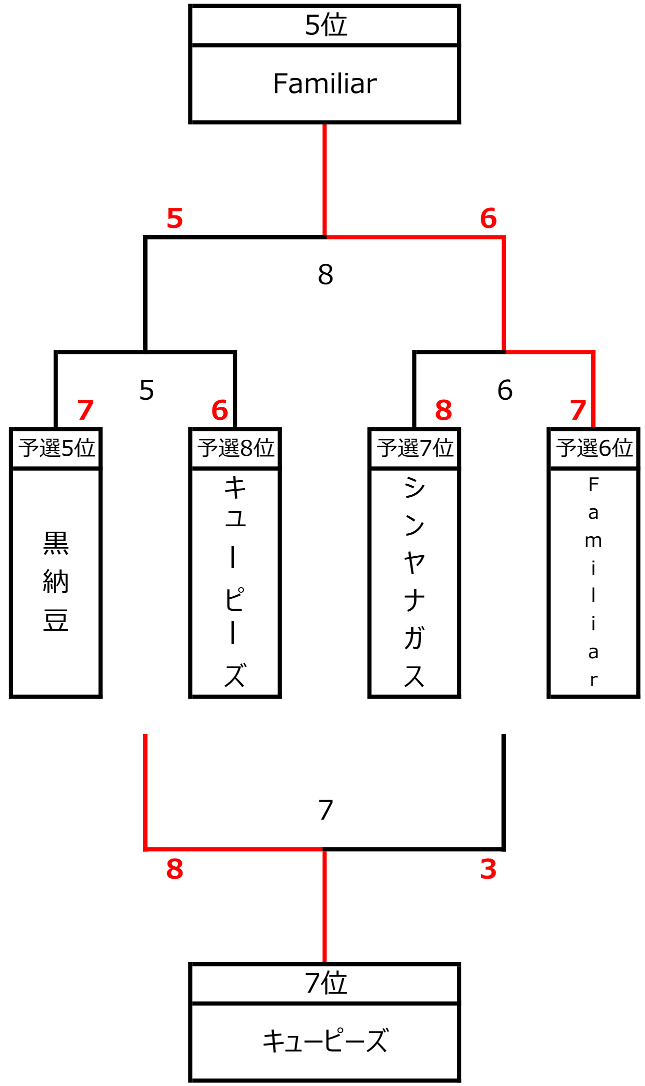

※予選順位は、各予選リーグの対戦結果より得失点率を算出し、全チームの得失点率を基に決定する。

【順位決定トーナメント】 8DX ULTIMATE＿関西大会

9～12位決定戦

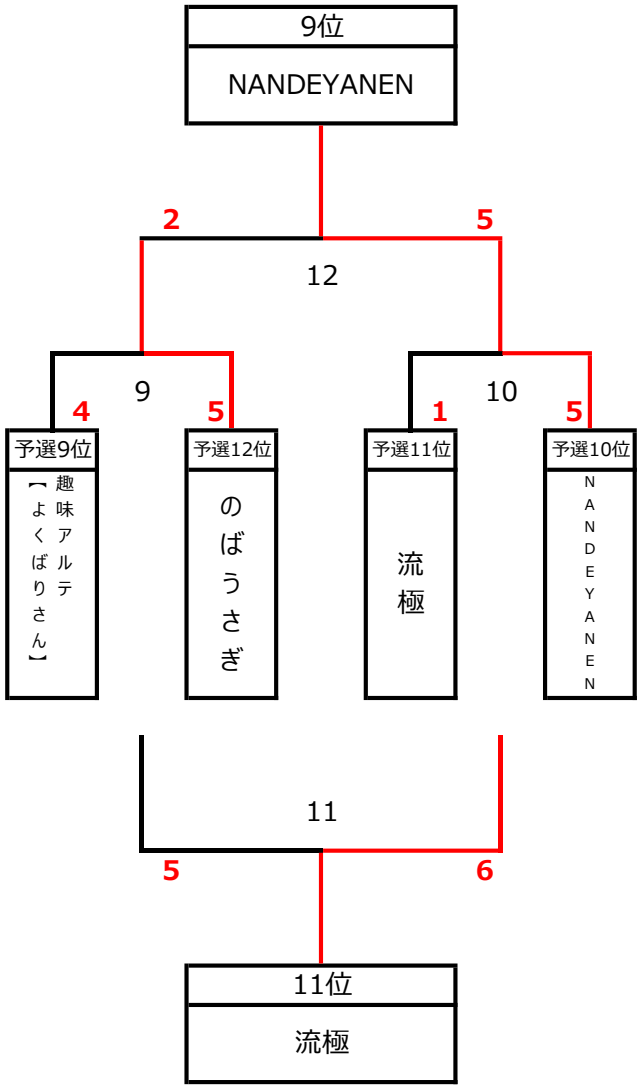

13～16位決定戦

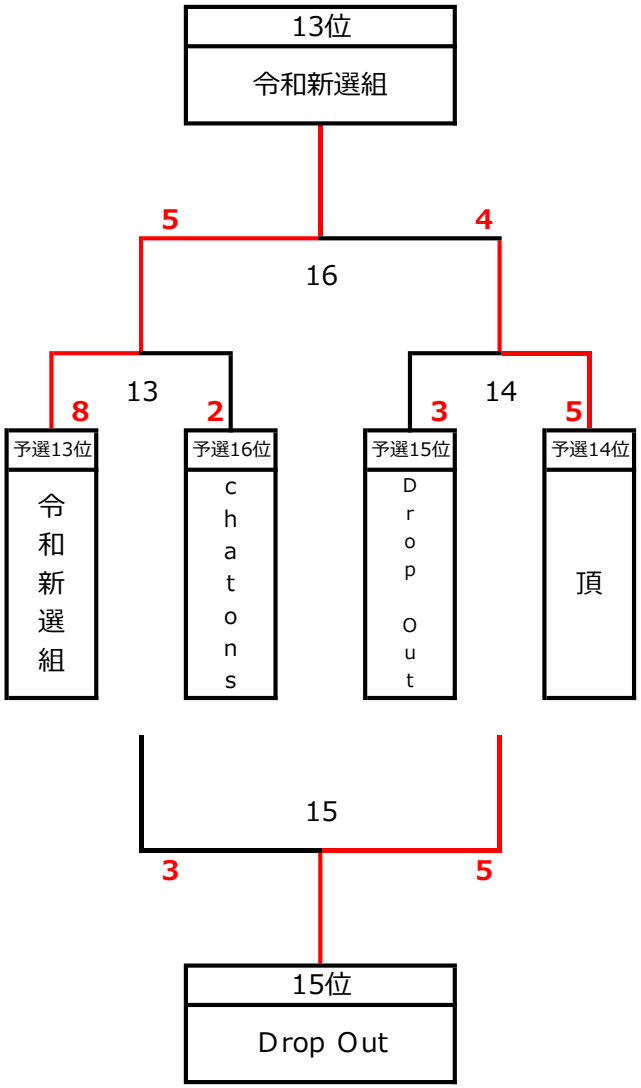

※予選順位は、各予選リーグの対戦結果より得失点率を算出し、全チームの得失点率を基に決定する。

【予選リーグ】 8DX ULTIMATE＿関西大会

予選結果　※1～8位は順位決定戦の結果、9～23位は予選結果が順位となります。

1位	VENTUS（大阪）
2位	BêêTop（大阪）
3位	はたぽん（大阪）
4位	サンサーラ（京都）
5位	黒納豆（大阪）
6位	Familiar（大阪）
7位	シンヤナガス（兵庫）
8位	キューピーズ（和歌山）
9位	趣味アルテ【よくばりさん】（大阪）
10位	NANDEYANEN（大阪）
11位	流極（滋賀）
12位	のばうさぎ（岡山）
13位	令和新選組（京都）
14位	頂（奈良）
15位	Drop Out（大阪）
16位	chatons（滋賀･京都）
17位	趣味アルテ（大阪）
18位	ルドルフ（滋賀）
19位	Lakers改（滋賀）
20位	さんさーら（京都）
21位	紀州レンジャーズ（和歌山）
22位	和歌山FOREST（和歌山）
23位	颯和（大阪）

【順位決定トーナメント】 8DX ULTIMATE＿関西大会

大会結果　※1～8位は順位決定戦の結果、9～23位は予選結果が順位となります。

1位	はたぽん（大阪）
2位	VENTUS（大阪）
3位	サンサーラ（京都）
4位	BêêTop（大阪）
5位	Familiar（大阪）
6位	黒納豆（大阪）
7位	キューピーズ（和歌山）
8位	シンヤナガス（兵庫）
9位	NANDEYANEN（大阪）
10位	のばうさぎ（岡山）
11位	流極（滋賀）
12位	趣味アルテ【よくばりさん】（大阪）
13位	令和新選組（京都）
14位	頂（奈良）
15位	Drop Out（大阪）
16位	chatons（滋賀･京都）
17位	趣味アルテ（大阪）
18位	ルドルフ（滋賀）
19位	Lakers改（滋賀）
20位	さんさーら（京都）
21位	紀州レンジャーズ（和歌山）
22位	和歌山FOREST（和歌山）
23位	颯和（大阪）